FR 5002 CNS

AUSZUGSART:	**Teleskopvollauszug - Kugelkäfigführung**
MONTAGE:	seitliche Schubkastenmontage

EINBAUBREITE:	**13,1 mm**
TRAGKRAFT:	dynamisch bis **45 kg**

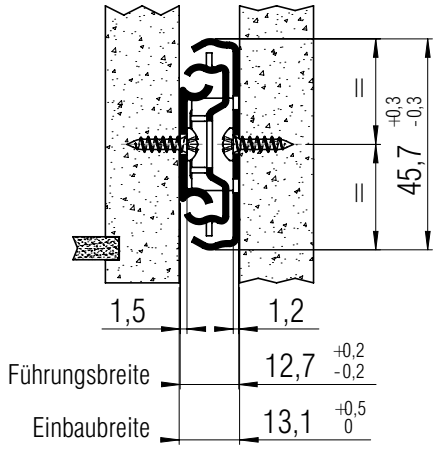

WERKSTOFF:	Chromnikelstahl (1.4301)

BESTÜCKUNG:	Kugelbestückung

SPEZIFIKATIONEN:

- Universal Lochbild
- Aushängen der Schublade durch Herunterdrücken des Trennhebels in der Schubladenschiene
- Rückhaltesitz hält die Schublade sicher in geschlossener Position
- Toleranzausgleichende Montagelaschen

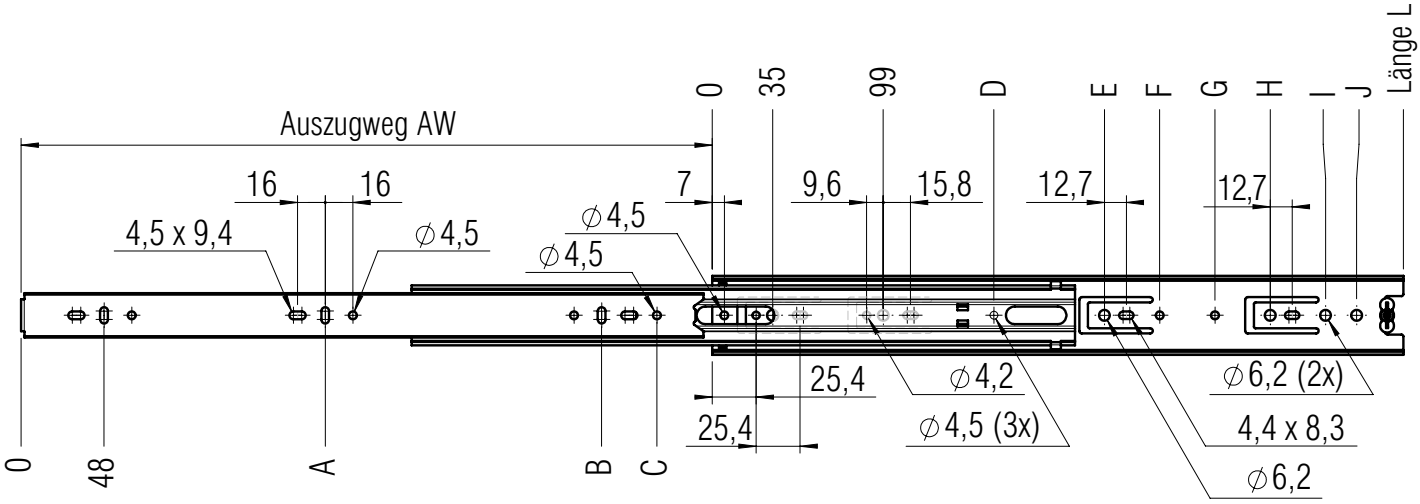

Anschraubbohrungen für 3,5 mm Spax-Schraube

L mm	AW mm	A mm	B mm	C mm	D mm	E mm	F mm	G mm	H mm	I mm	J mm	Gewicht pro Paar (kg)	Bestellnr. CNS
250	250		208			195	230					*	*
300	300		240	272	163	227	259	279				*	*
350	350	144	304		163	259	317	331				*	*
400	400	176	336	368	163	259		317	355		380	1,2	▸ **5113**
450	450	208	400	319	163	259		317	387		430	1,3	▸ **5114**
500	500	240	464	345	163	259		317	451		480	1,5	▸ **5115**
550	550	272	496	371	163	259	317	387	483	515	530	1,7	▸ **5116**
600	600	272	560			259	317	387	515		579	1,8	▸ **5117**
650	650	304	592			259	317	387	579		630	*	*
700	700	304	656			259	317	387	611		680	*	*
750	750	304	688			259	317	387	675		730	*	*

Verpackungseinheit: **10 Garnituren im Karton** ▸ **prompt lieferbar** * **auf Anfrage**

Fulterer