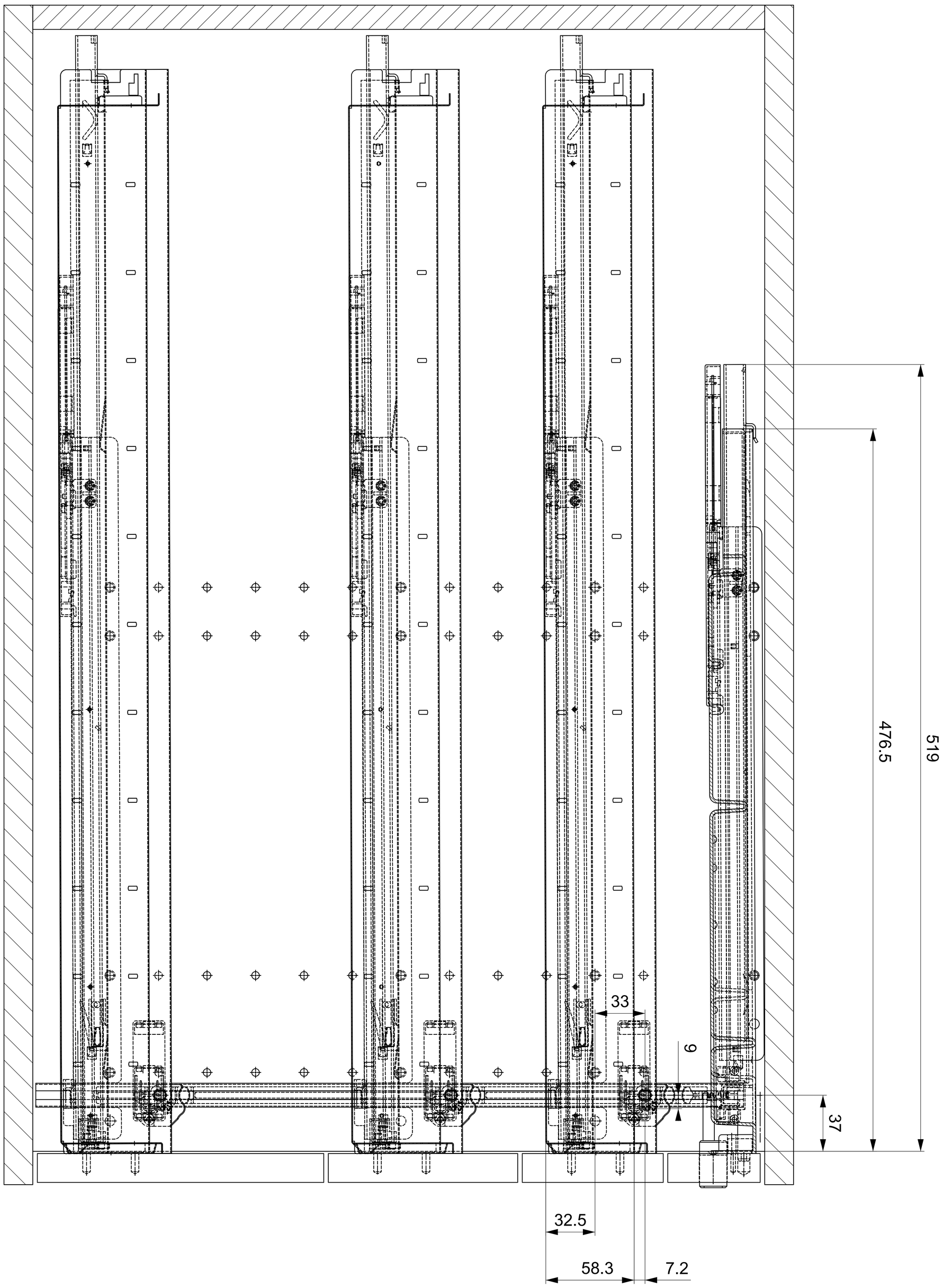

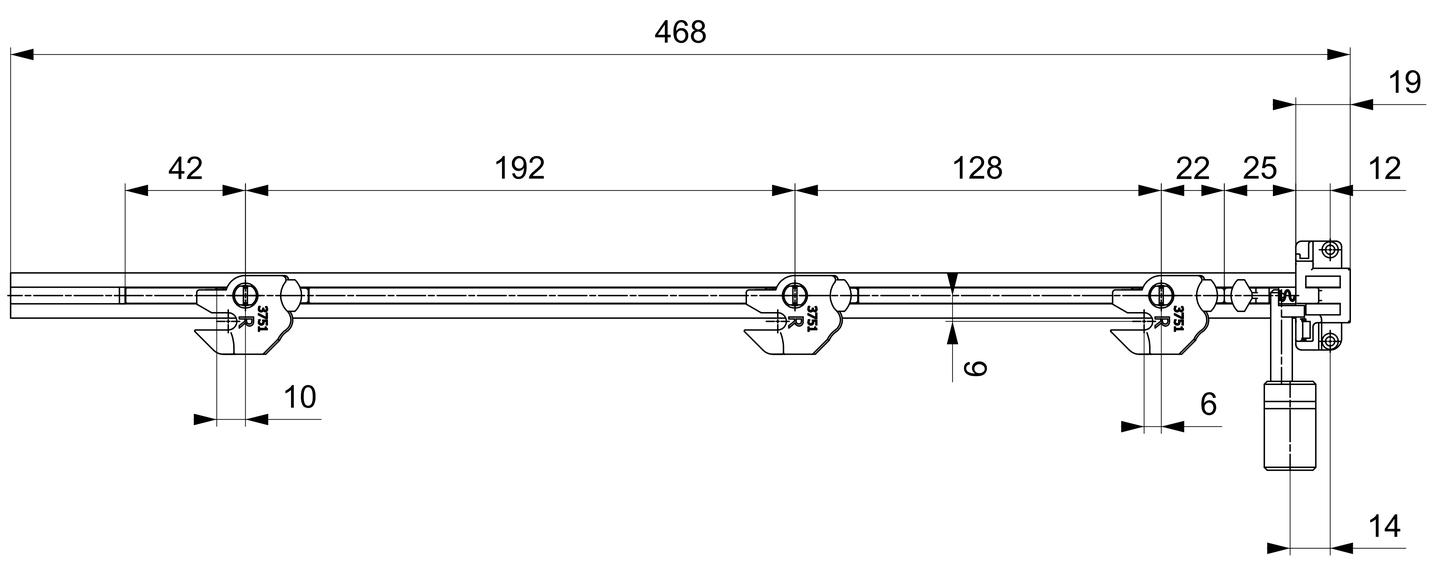

System	TopSolid
zul. Abw. für Maße ohne Toleranzang.	Oberfläche
Datum 07.12.2009	Name V.F.
Bearb.	
Gepr.	
Norm	
Maßstab 1:1	Position
Menge	
Material:	
Container-OrgaAer Raster32	
1HE-2,5HE-2,5HE-2,5HE	
Blatt 3	
Blatt 3	
A0	