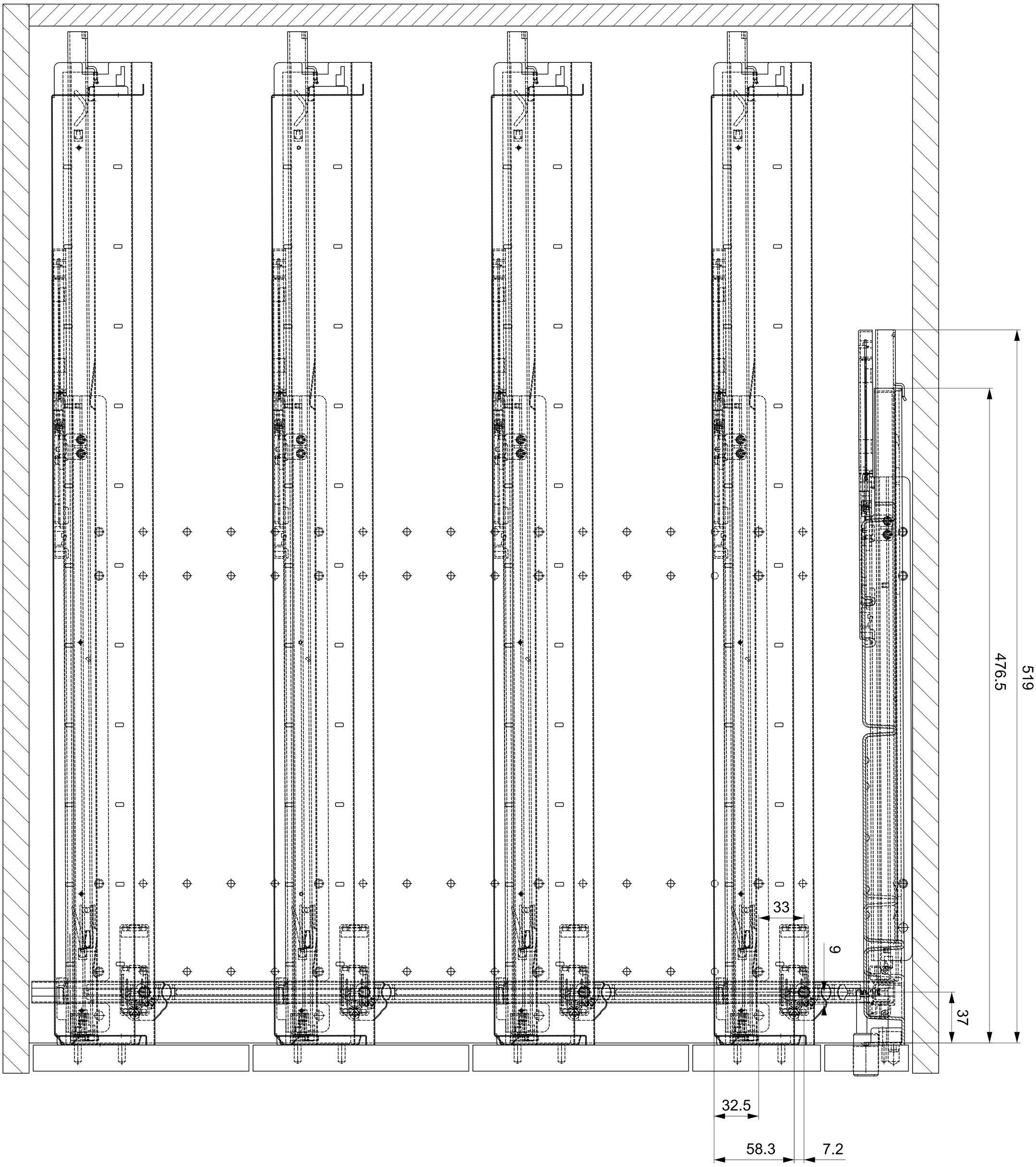

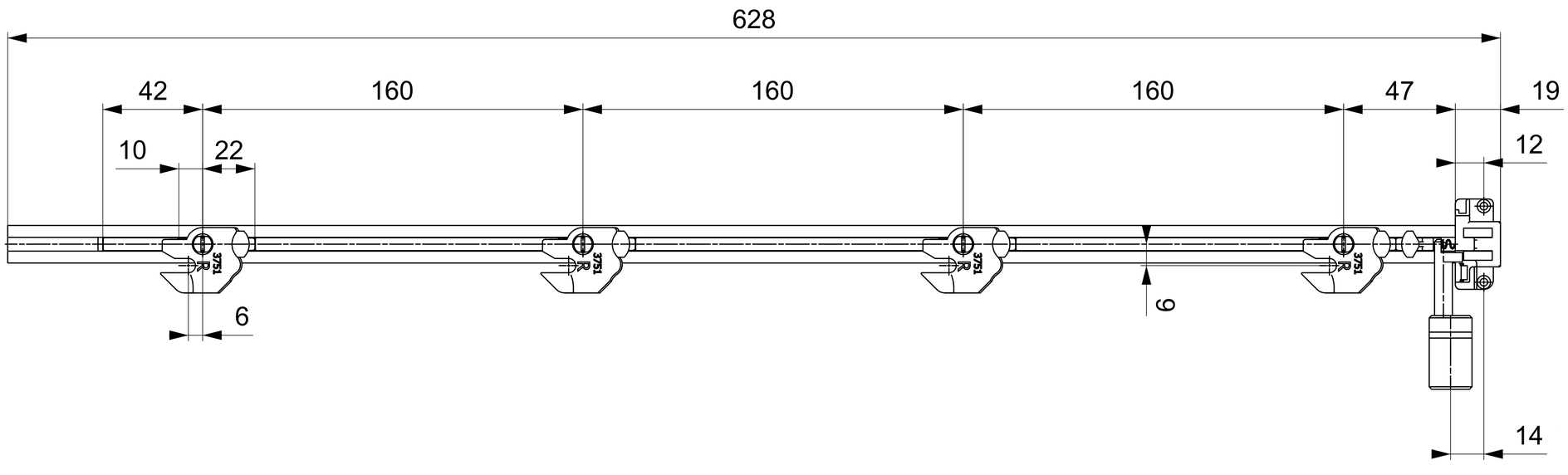

System	TopSolid
Bed. Maße: kg/ Maße ohne Toleranzangl.	Oberfläche
Datum / Name	Bearb. 19.02.2010 V.F.
Gepr.	
Norm	
Maßstab	1:1
Position	
Menge	
Material:	
Benennung	Container-OrgaAer Raster32
	1HE-1,5HE-2,5HE-2,5HE
Dateiname	-
Blatt	3
Bl.	3
A0	

BBP Systemtechnik Marbach/N

Zust. Änderungen Datum Name