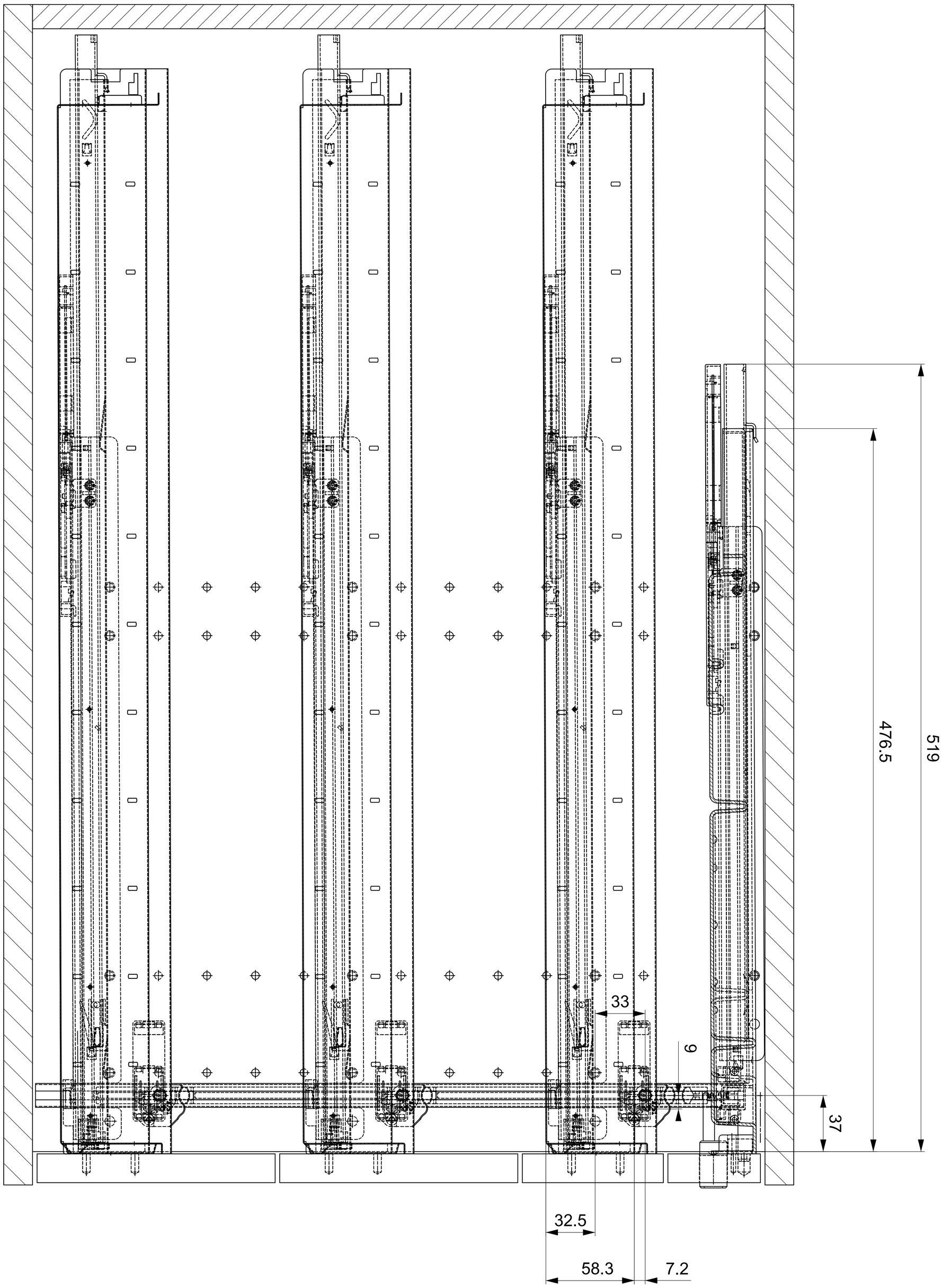

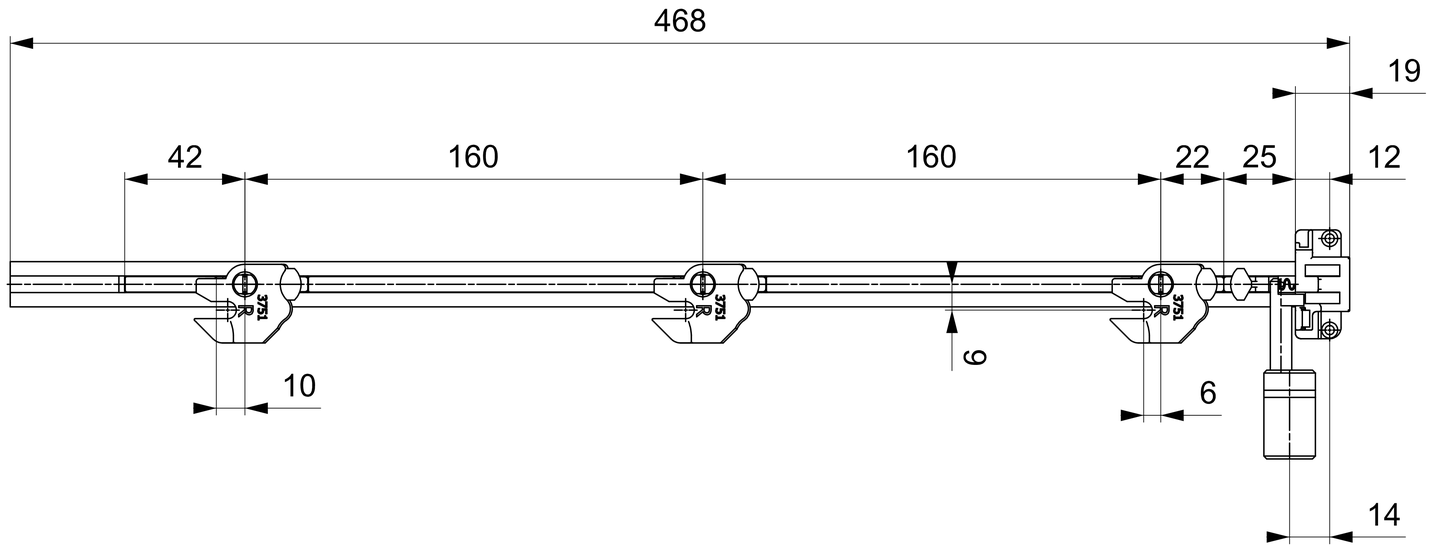

System	TopSolid
zul. Abw. für Maße ohne Toleranzang.	
Oberfläche	
Maßstab	1:1
Position	.
Menge	.
Material:	.
Datum	Name
Bearb.	19.02.2010 V.F.
Gepr.	.
Norm	.
Benennung	Container-OrgaAer Raster32 1HE-1,5HE-2,5HE-2,5HE
Maßnahm.Nr.	-
Blatt	3
	3Bl
	A0
Zust. Änderungen	
Datum	
Name	
Datenume.	